VODOROVNÝ REZ I-I

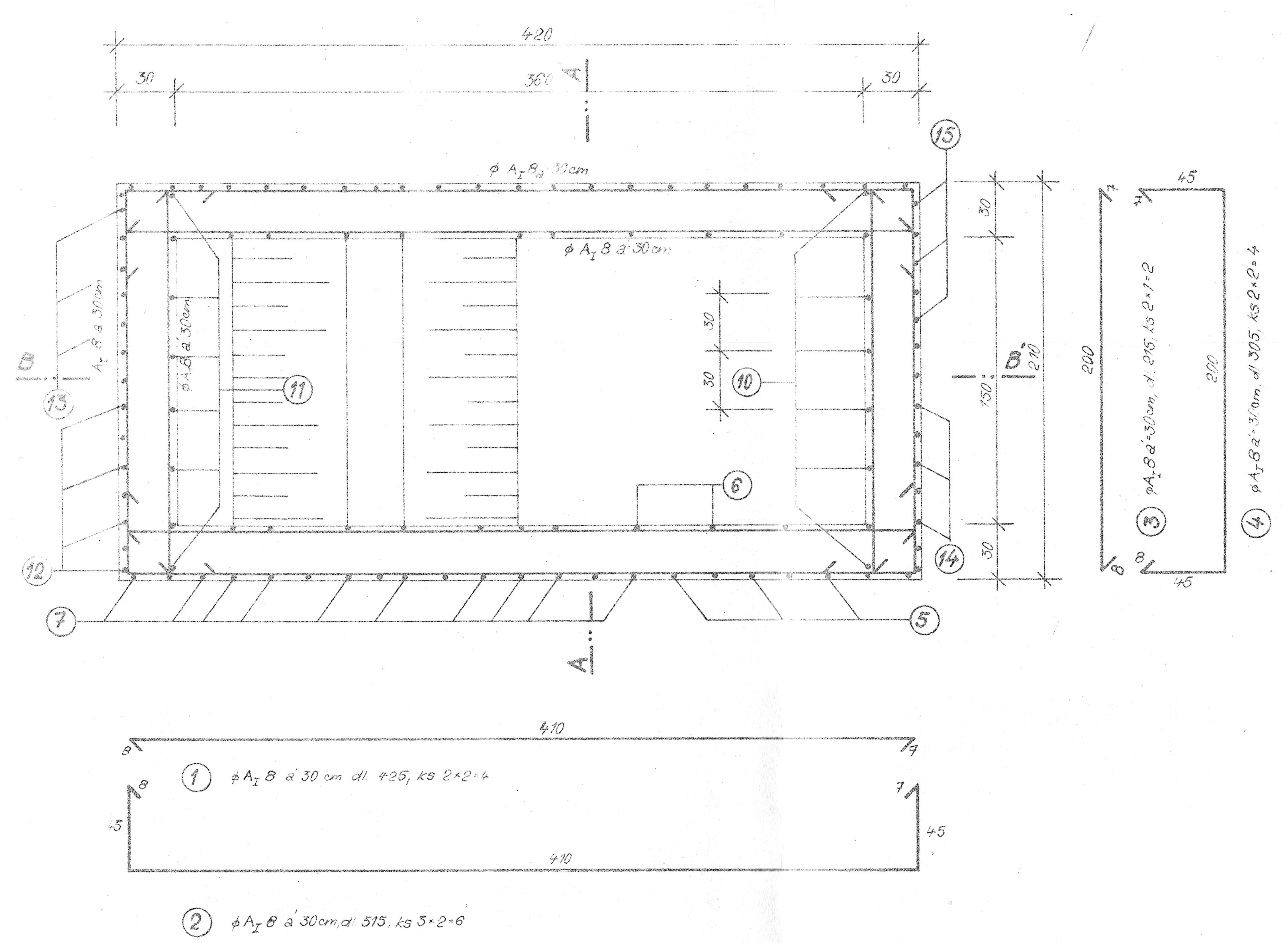

REZ A-A'

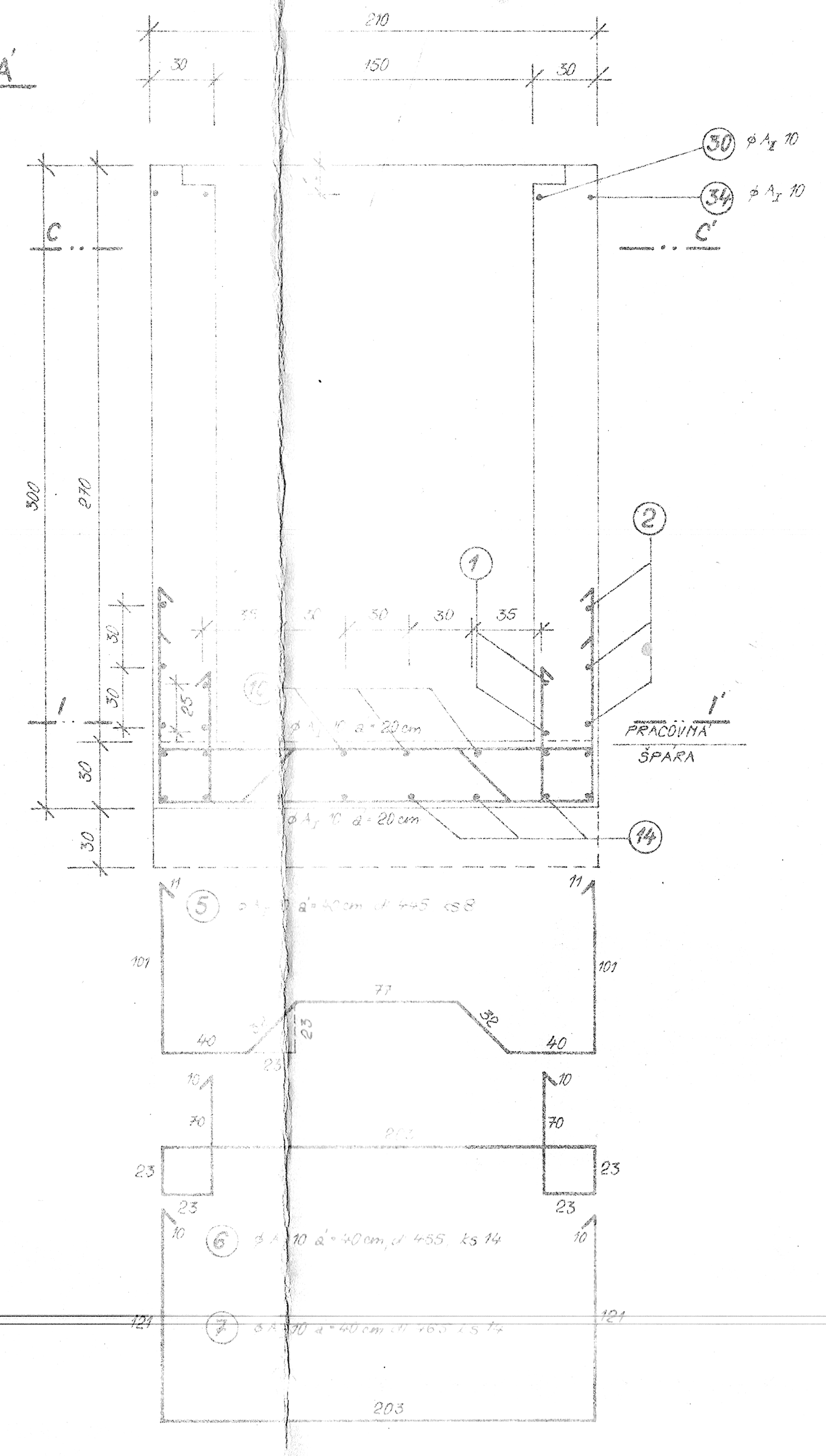

REZ B-B'

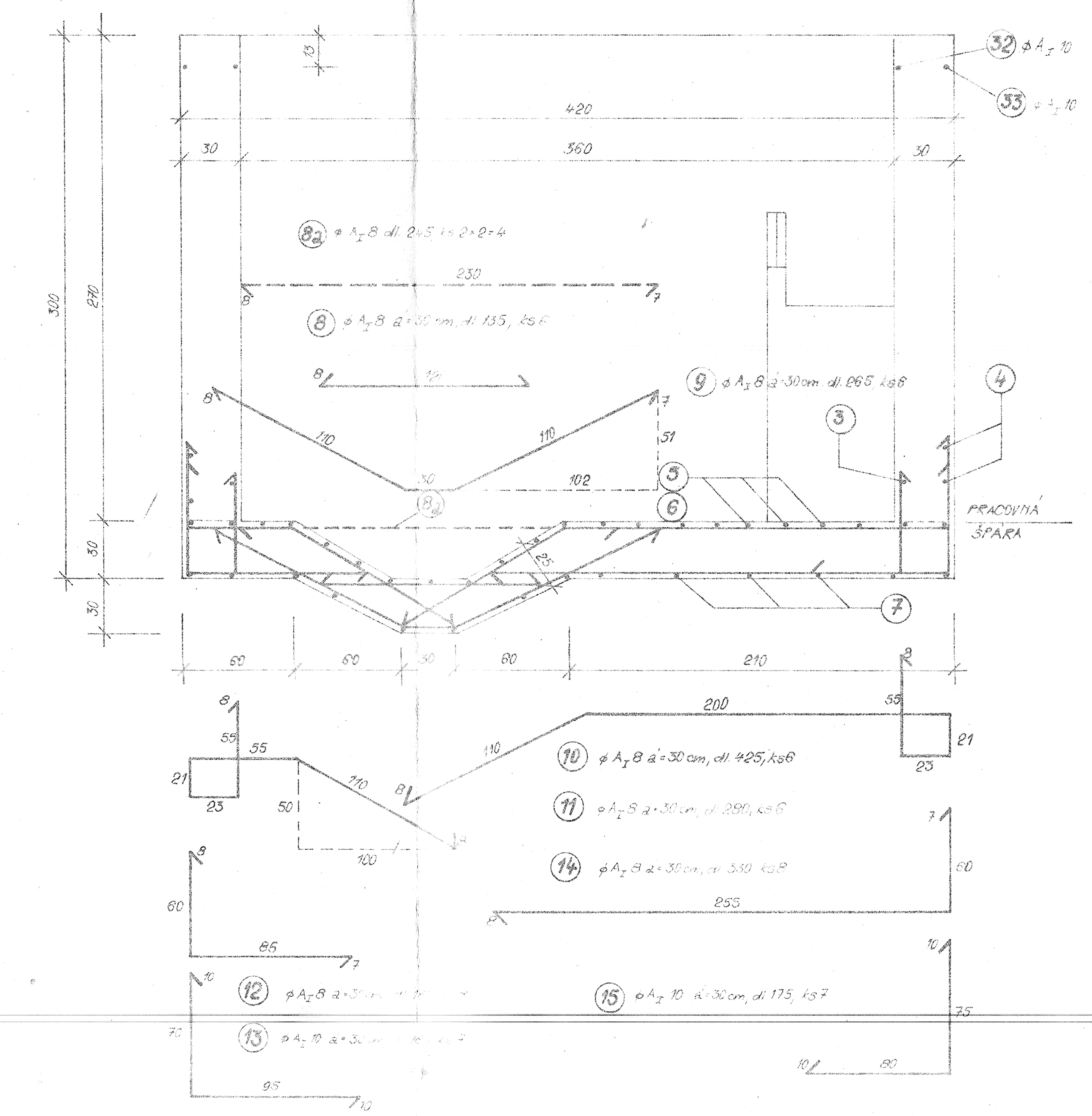

REZ C-C'

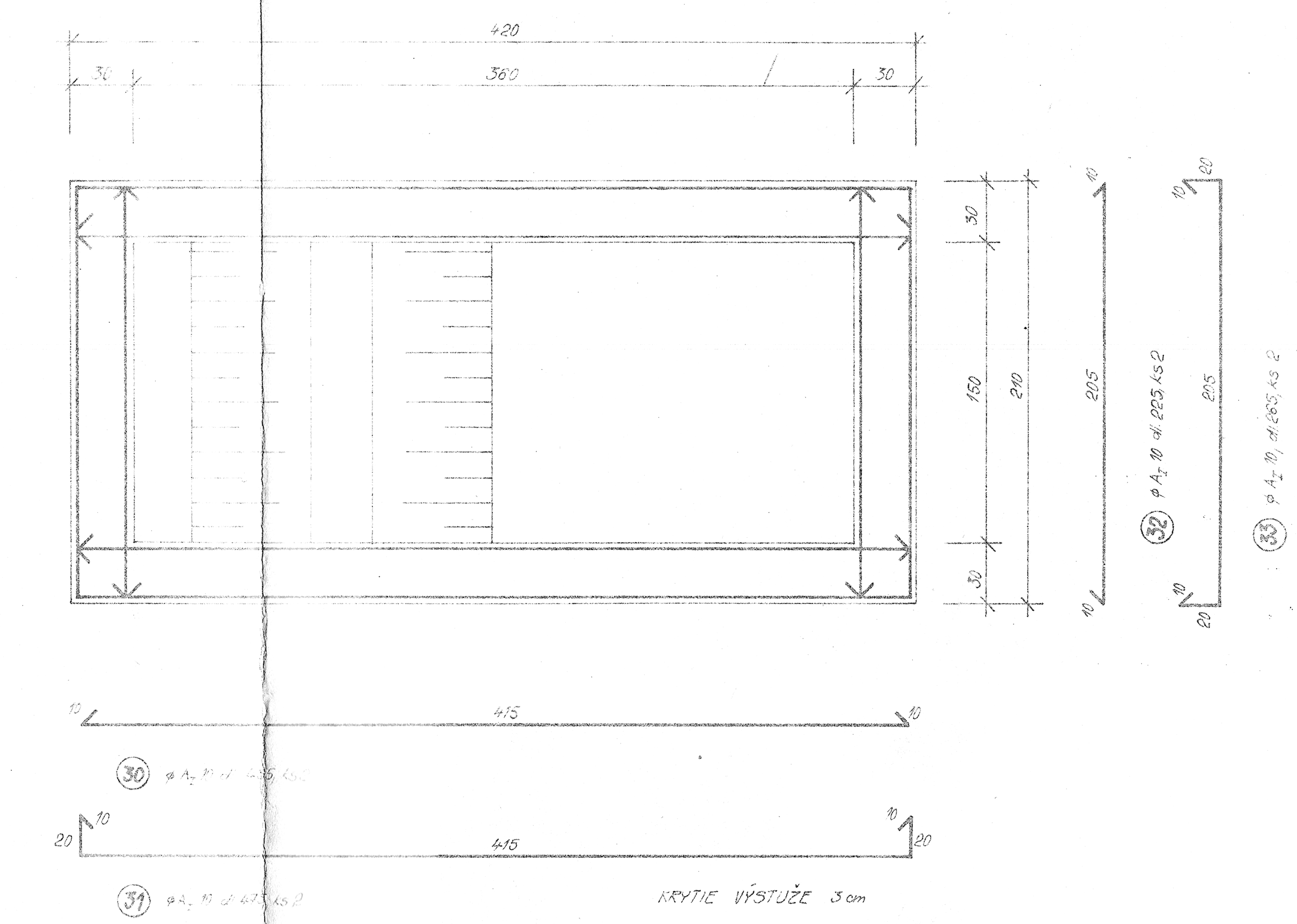

BETON HV4 170

OCEĽ 10 210

STREŠNÝ VENIEC (CELK. DĹŽKA 8,40 m)

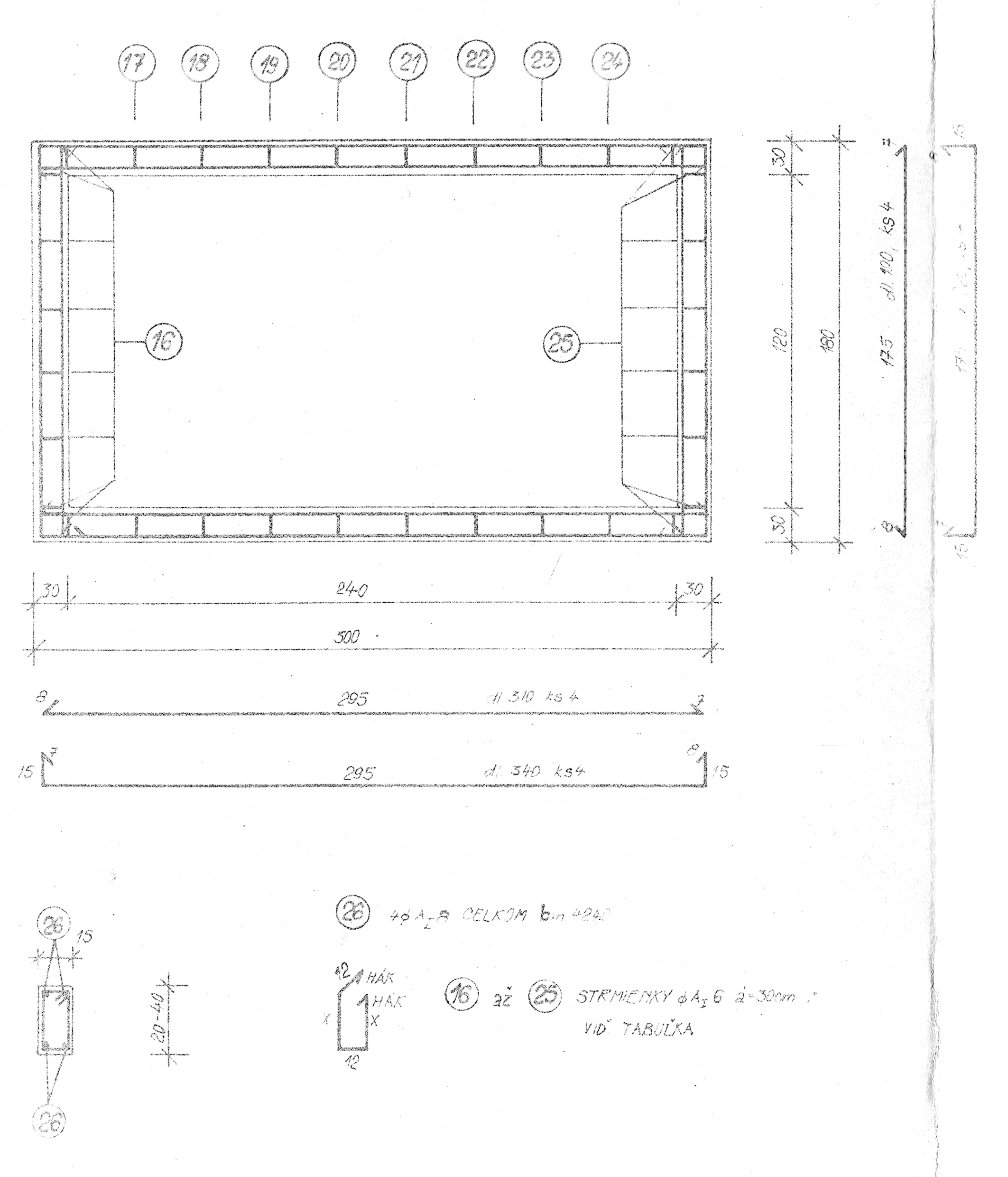

TABUĽKA VÝSTUŽE STREŠ. VENCA

φ A₁ 6

Č	X	KONŠTR	HÁKY	CELK. DĹŽKA	KS
16	17	24	12	70	8
17	19	24	13	75	2
18	21	24	14	80	2
19	23	24	10	80	2
20	25	24	11	95	2
21	27	24	12	90	2
22	30	24	11	95	2
23	32	24	12	100	2
24	35	24	11	105	2
25	37	24	11	110	8

STENA PRELIVNÉHO ŽĽABU

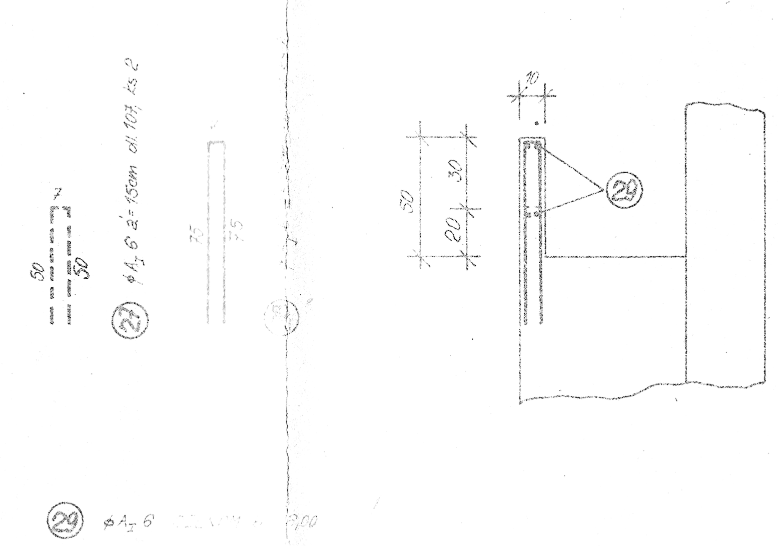

VÝKAZ VÝSTUŽE

	Č	φ	DĹŽKA	KS	DĹŽKA PODĽA PROFILU φ6	φ8	φ10	VÁHA
VÝSTUŽ DNA	5	10	445	8			35,60	
	6	10	455	14			63,70	
	7	10	465	14			65,10	
	8	8	135	6		8,10		
	9	8	265	6		15,90		
	10	8	425	6		25,50		
	8a	8	245	4		9,80		
	11	8	280	6		16,80		
	12	8	160	8		12,80		
	13	10	185	7			12,95	
	14	8	330	8		26,40		
	15	10	175	7			12,25	
	DĹŽKA CELKOM					115,30	189,60	
	VÁHA PROFILU					45,54	116,98	162,52
VÝSTUŽ STREŠ. VENCA	16	6	70	8	5,60			
	17	6	75	2	1,50			
	18	6	80	2	1,60			
	19	6	80	2	1,60			
	20	6	85	2	1,70			
	21	6	90	2	1,80			
	22	6	95	2	1,90			
	23	6	100	2	2,00			
	24	6	105	2	2,10			
	25	6	110	8	8,80			
	26	8	—			42,40		
	DĹŽKA CELKOM				28,60	42,40		
	VÁHA PROFILU				6,34	16,75		22,79
VÝSTUŽ PREL.	27	6	107	2	2,14			
	28	6	157	10	15,70			
	29	6	—		5,00			
	DĹŽKA CELKOM				23,84			
	VÁHA PROFILU				5,29			5,29
VÝSTUŽ STIEN	1	8	425	4		17,00		
	2	8	515	6		30,90		
	3	8	215	2		4,30		
	4	8	305	4		12,20		
	30	10	435	2			8,70	
	31	10	475	2			9,50	
	32	10	225	2			4,50	
	33	10	265	2			5,30	
	DĹŽKA CELKOM					64,40	28,00	
	VÁHA PROFILU					25,44	17,28	42,72
DĹŽKA CELKOM V m					52,44	222,10	217,60	
VÁHA PROFILU V kg					11,54	87,73	134,26	
VÁHA CELKOM V kg						233,53		233,53

POZEMNÉ STAVBY, n. p.
PODNIKOVÉ RIADITEĽSTVO
BANSKÁ BYSTRICA
Došlo: 25. III. 1969
EVIDENCIA TECHNICKEJ DOKUMENTÁCIE

1

ZDRAVOPROJEKT
Štátna hospodárska projektová organizácia pre zdravotnícku výstavbu
BRATISLAVA, ul. 29. augusta č. 12
ateliér 05

H. ARCH. (INŽ.) PROJEKTU	ZODP. PROJEKTANT	VYPRACOVAL	KONTROLOVAL	ZDRAVOPROJEKT BRATISLAVA	
ING. ARCH. IMRICH	ING. MENKYNA	ING. IVÁKOVÁ	ING. LEDNÁR		
AUTOR PROJEKTU				DRUH PROJ.	ATELIER
INVESTOR	KNÚ - BANSKÁ BYSTRICA			KANALIZ.	05
NÁZOV A MIESTO STAVBY				DÁTUM	II. 1969
KÚNZ - BANSKÁ BYSTRICA				FORMÁT	10 A4
				Č. ZÁKAZKY	01-055/61-86
				ARCH. ČÍS.	
				STUPEŇ	V.P.
DRUH VÝKRESU: VÝKRES VÝSTUŽE CHLORAČNEJ ZDRŽE				MIERKO 1:25	ČÍS. VÝKRESU 7